TALADRO MAGNÉTICO PORTÁTIL D250 X



El taladro magnético D250X tiene un potente motor de 1600 W que permite una capacidad de corte de hasta 2-3/8" (60 mm) y una profundidad de corte de 3". La carcasa del motor y el electroimán con nuevo diseño hacen que este taladro de gran capacidad sea más ligero que otros taladros de misma categoría en el mercado. El sistema de riel guía que no requiere mantenimiento ayuda a reducir la rotura de las fresas anulares y brinda una vida útil óptima.Velocidades de perforación optimizadas para cortadores anulares HSS y TCT.

Caracteristicas

- Potente motor de 1600 W - Heavy Duty con caja de cambios de 2 velocidades
- Sistema de guía con doble barra cilíndrica de libre de mantenimiento.
- Adecuado para usar con cortadores TCT o HSS.
- El diseño rígido extiende la vida útil de la máquina.
- Perforación con brocas helicoidales con eje Weldon.
- Imán inteligente innovador con reducción de peso.
- Escudo de viruta / protector de cortador.
- Conjunto de botella de refrigerante.

Fresa Anular
máx. 60 mm



Carrera
95 mm

Espesor máx.
75 mm

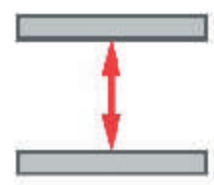

Velocidades de
160 rpm y 390 rpm



Motor
1600 W



Peso
17 Kg



Broca Helicoidal
23 mm



www.seido.cl info@seido.cl +56 9 5371 1499

Especificaciones Técnicas D250X	
Velocidades Motor	160 / 390 rpm
Potencia	1600 W
Peso	17 Kg
Fresa Anular Diámetro Máx.	60 mm (2-3/8")
Espesor máx. de perforación	75 mm (3")
Carrera	95 mm (3-3/4")
Tensión	230 V, 50 Hz
Potencia de adhesión magnética (superficie con 25 mm de espesor y rugosidad Ra=1,25)	11000 N (2474 ft. lb)
Dimensiones del imán	90 x 180 x 48 mm
Espesor mín. de trabajo	8 mm (5/16")
Porta fresa anular	3/4" (19 mm) Weldon
Códigos	SM-D-250X (115V/60Hz) SM-D-250X-230 (230V/50Hz)

Conjunto de envío estándar

- Taladro de base magnética.
- Caja de envío plástica.
- Escudo protector contra viruta.
- Conjunto de reservatorio de refrigerante.
- Cadena de seguridad.
- Manual de instrucciones.
- Llave hexagonal de 4 mm.

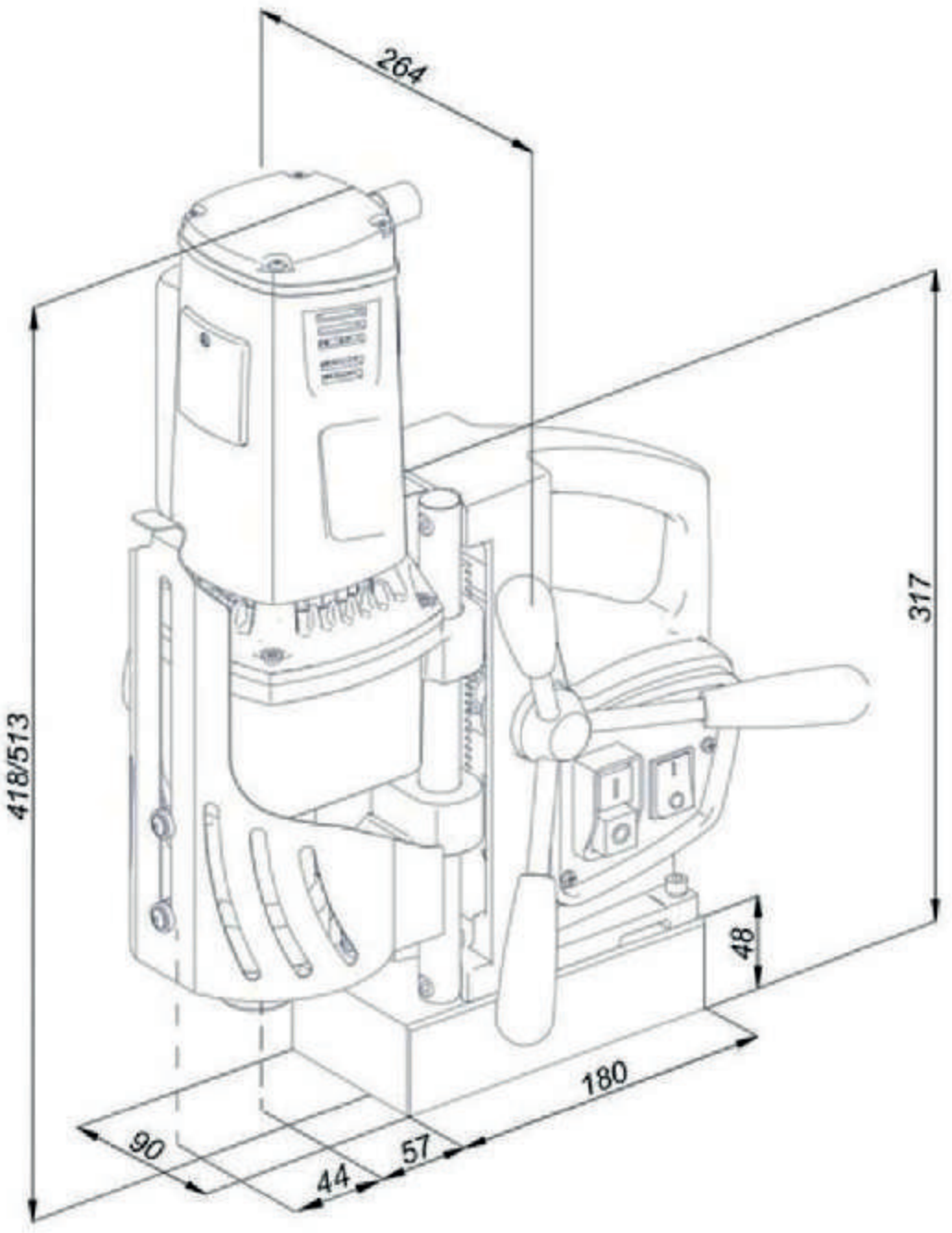

(FM 37982)
ISO 9001

SEIDO
Soluciones e Insumos Industriales

www.seido.cl info@seido.cl +56 9 5371 1499